Motorska zaštitna sklopka
Motorschutzschalter – Manual motor starter
Salvamotori – Disjuntor Motor
Motorskyddsbrytare – Motorový ochranný spinač
Автоматы для защиты электродвигателей
Wyłaczniki silnikowe

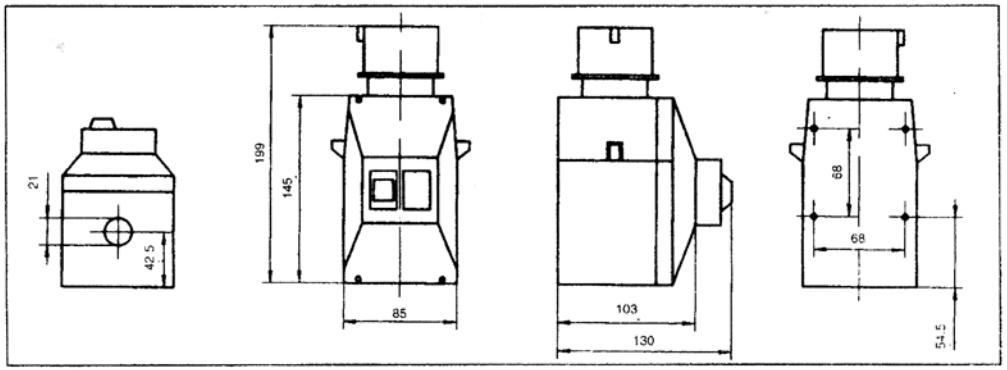

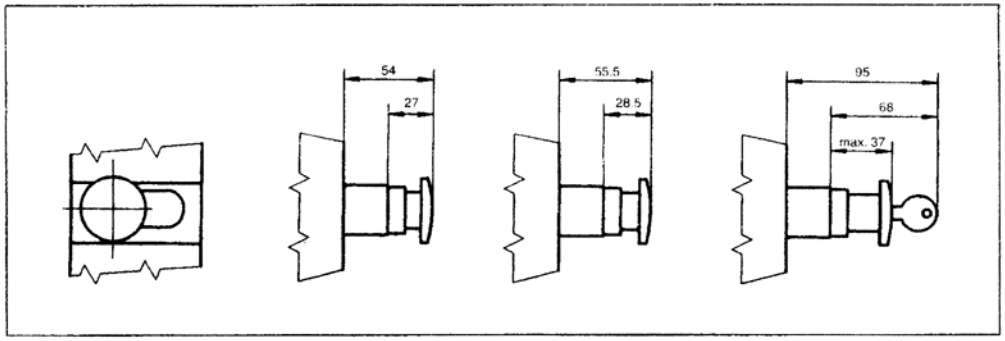

		1/L1 3/L2 5/L3 2/T1 4/T2 6/T3		11 23 12 24	
	mm²				
	0,75	X	X	X	X
	⋮				
	2,5	X	X	X	X
	6	X	X	—	—
	0,75	X	X	X	X
	1,5	X	X	X	X
	4	X	X	—	—

Pozor!

Dodir dijelova pod naponom je vrlo opasno!

Obratite pozornost na propise za rad s uređajima pod naponom prilikom instaliranja, održavanja, servisiranja i sličnih poslova.

Osigurajte da svi vodiči, spojevi i stezaljke budu u beznaponskom stanju prije rada na uređaju

Uwaga!

Dotykanie części urządzenia pod napięciem stanowi zagrożenie życia.

Należy przestrzegać zasad bezpieczeństwa podczas pracy przy dużych prądach.

Przed rozpoczęciem prac montażowych, konserwatorskich itp. należy sprawdzić, czy wszystkie przewody i podłączenia są wolne od napięcia.

Предупреждение!

Прикосновение с токоведующими частями прибора опасно.

Проверите настройку прибора по потребляемой мощности присоединенного оборудования при каждом ремонте и изменении условий и т. д.

Перед каждой работой с прибором удостоверь тесь что все приборы, соединения и зажимы отсоединены от источника электропитания.

Posor!

Nebezpečí života při doteku přístroje a jeho částí, které jsou pod napětím!

Je nutné dodržovat bezpečnostní předpisy pro práci na silnoproudých zařízeních.

Při montáži a údržbě přístroje je nutné zajistit, aby všechny vodiče, svorky a ostatní připojovací díly nebyly pod napětím.

Varning!

Att vidröra spänningssatta delar medför livsfara.

Säkerhetsinstruktioner att beakta vid arbete med starkströmsanläggningar.

Säkerställ att alla kablar, anslutningar samt inkopplingsplintar är spänningslösa vid allt arbete på anläggningen.

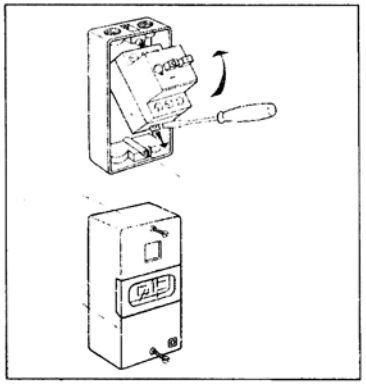

termomagnetska zaštita
tnermal magnetic
thermo magnetique
termico-magnetico
magnetotermica
térmico-magnético
magnetisk-termisk
tepelná a elektromagnetická ochrana
електротепловым електромагнитным
termiczny wyzwalacz przeciążeniowy i
magnetyczny wywalacz zwarciowy

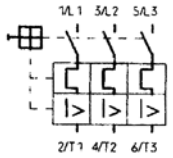

termička zaštita
thermal
thermique
termico
termica
térmico
termisk
tepelná ochrana
електротепловым
termiczny wyzwalacz przeciążeniowy

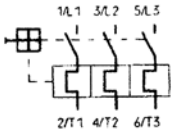

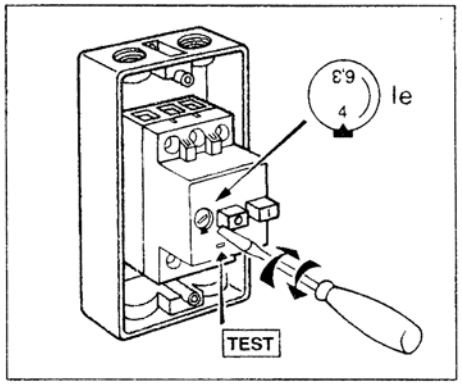

6,3 / 4	thermal	thermal magnetic			
	230 V 690 V	230 V	400 V	500 V	690 V
0,1 - 0,16 A	—	—	—	—	—
0,16 - 0,25 A	—	—	—	—	—
0,25 - 0,4 A	—	—	—	—	—
0,4 - 0,63 A	2 A	—	—	—	—
0,63 - 1,0 A	4 A	—	—	—	—
1,0 - 1,6 A	6 A	—	—	—	—
1,6 - 2,5 A	6 A	—	—	25 A	20 A
2,5 - 4,0 A	10 A	—	—	35 A	25 A
4,0 - 6,3 A	16 A	—	—	50 A	35 A
6,3 - 10 A	25 A	—	80 A	50 A	35 A
10 - 16 A	35 A	80 A	80 A	63 A	35 A
16 - 20 A	50 A	80 A	80 A	63 A	50 A
20 - 25 A	50 A	80 A	80 A	63 A	50 A
25 - 32 A	50 A	80 A	80 A	63 A	50 A

Warnung!

Lebensgefahr besteht beim Berühren unter Spannung stehender Geräteteile!

Die Sicherheitsvorschriften für das Arbeiten an Starkstromanlagen sind zu beachten.

Bei Montage, Nachrüsten und Wartungsarbeiten ist sicherzustellen, daß alle elektrischen Leiter, Klemmen sowie Anschlußteile spannungslos sind.

Warning!

The touching of the live device parts is dangerous!

Observe the safety regulations for working on heavy-current plants when carrying out installations, maintenance modifications and similar work.

Ensure that all cables, connections and terminals are de-energized before working on the device.

Attention!

Le contact avec les matériels sous tension est dangereux!

Lore du montage, des travaux d'entretien, des interventions et des modifications ultérieures, il est important de respecter les consignes de sécurité exigées pour le travail sur les installations à courant fort.

Avent le début des travaux, il faut s'assurer que tous les conducteurs, pièces de raccordement et bornes sont hors tension.

Attenzione!

Toccare le parti degil apparecchi sotto tensione comporta pericolo di morte!

In caso di montaggio, revisione, modifiche e manutenzione vanno osservate scrupolosamente le norme di sicurezza relative a lavori su impianti di bassa tensione.

Prima di procedere a lavori sull'apparecchiatura bisogna assicurarsi che tutti i conduttori, le parti di collegamento e i morsetti siano fuori tensione.

Advertencia!

No tocar las piezas de! aparato conectadas a la tensión, ya que existe peligro de muerte!

Durante el montaje, trabajos de mantenimiento, modificaciones y equipamiento posterior de elementos, se deben respetar las normas de seguridad para trabajo en equipos de alta intensidad.

Antes de trabajar en el aparato, se ha de asegurar que todos los conductores, piezas de conexión y bornes no estén conectados a la tensión.

8008600

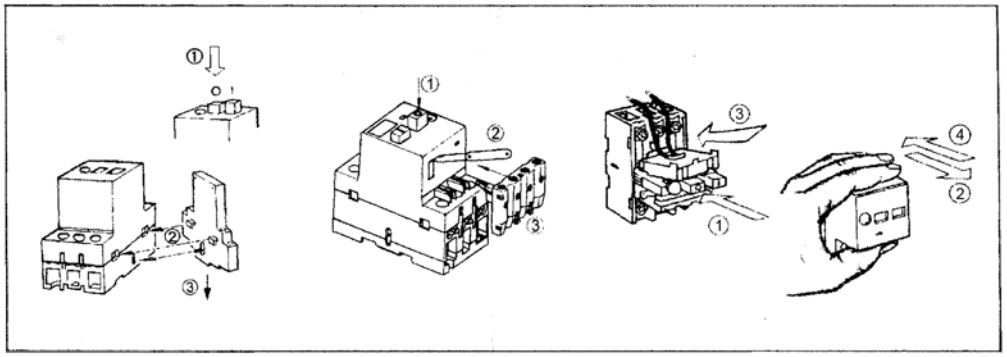

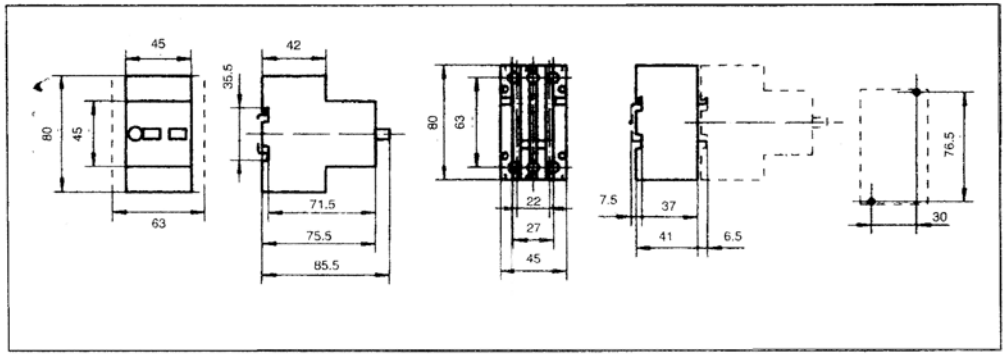
45
42
35.5
80
45
63
71.5
75.5
85.5
80
63
22
27
45
7.5
37
41
6.5
76.5
30

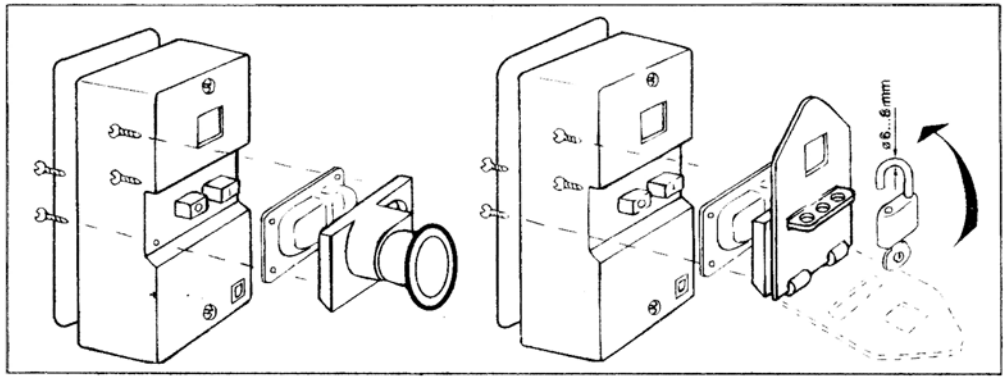
ø6...8mm

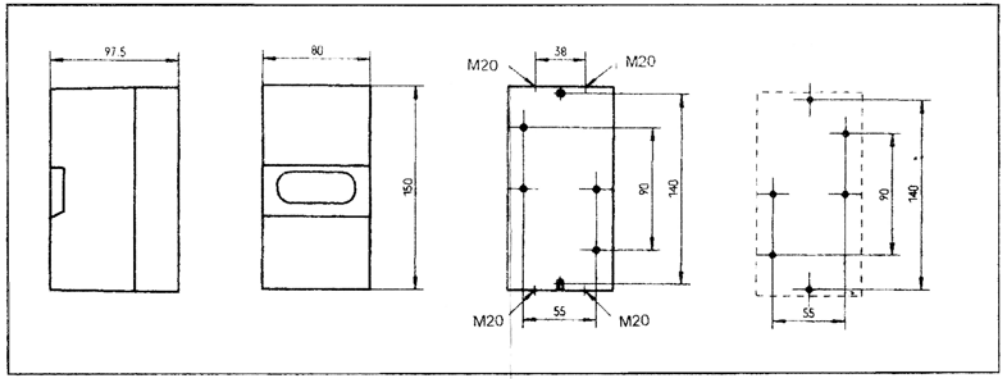
97.5
80
150
M20
38
M20
90
140
M20
55
M20
90
140
55

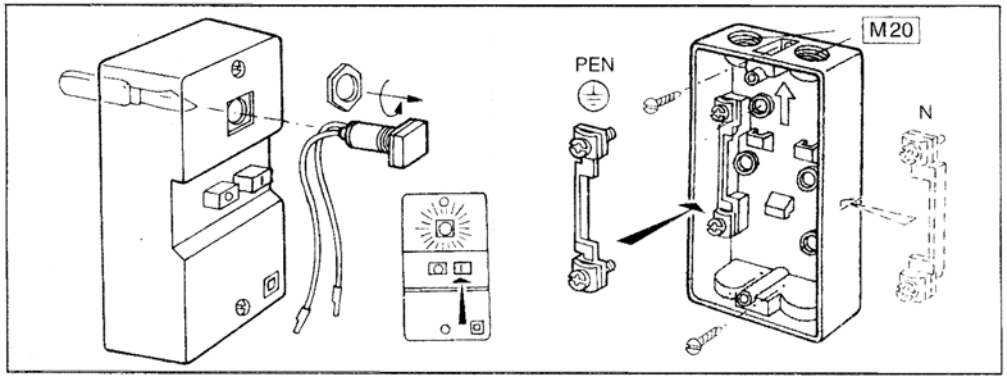
PEN
M20
N

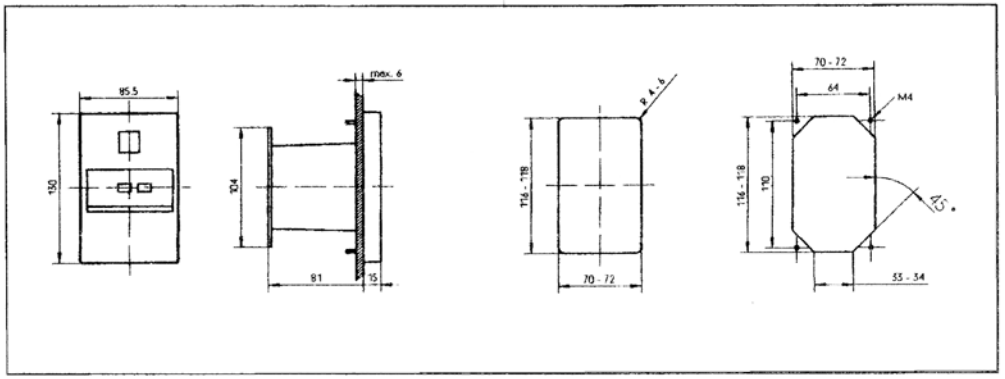
85.5
150
104
max. 6
81
15
70 - 72
64
M4
45°
55 - 54

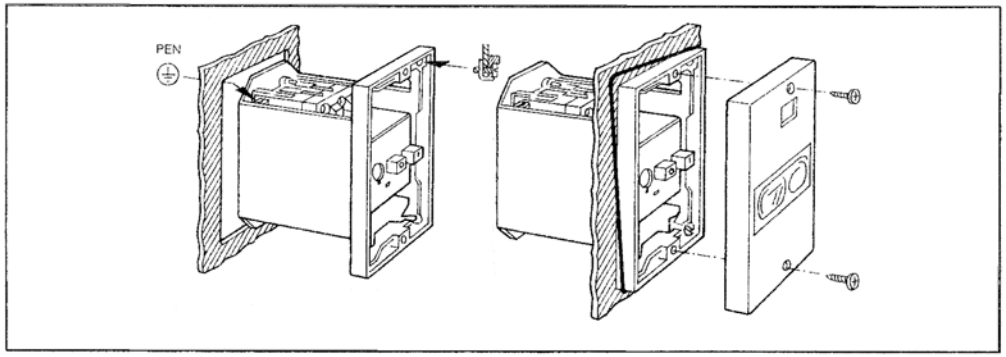
PEN

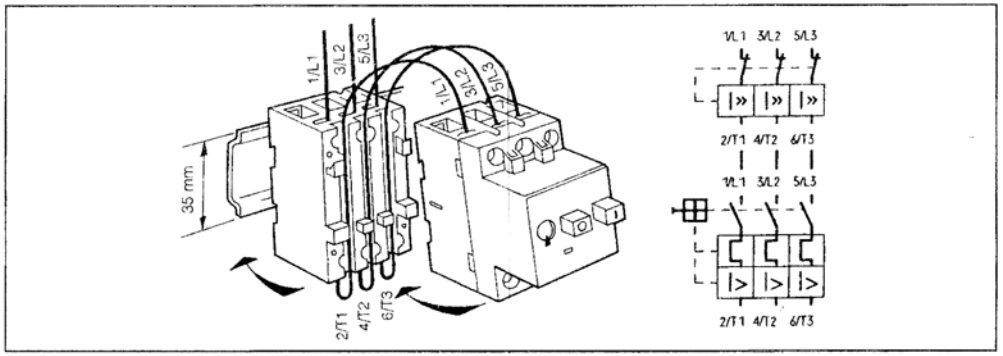
1/L1
3/L2
5/L3
35 mm
2/T1
4/T2
6/T3
1/L1 3/L2 5/L3
2/T1 4/T2 6/T3
1/L1 3/L2 5/L3
2/T1 4/T2 6/T3